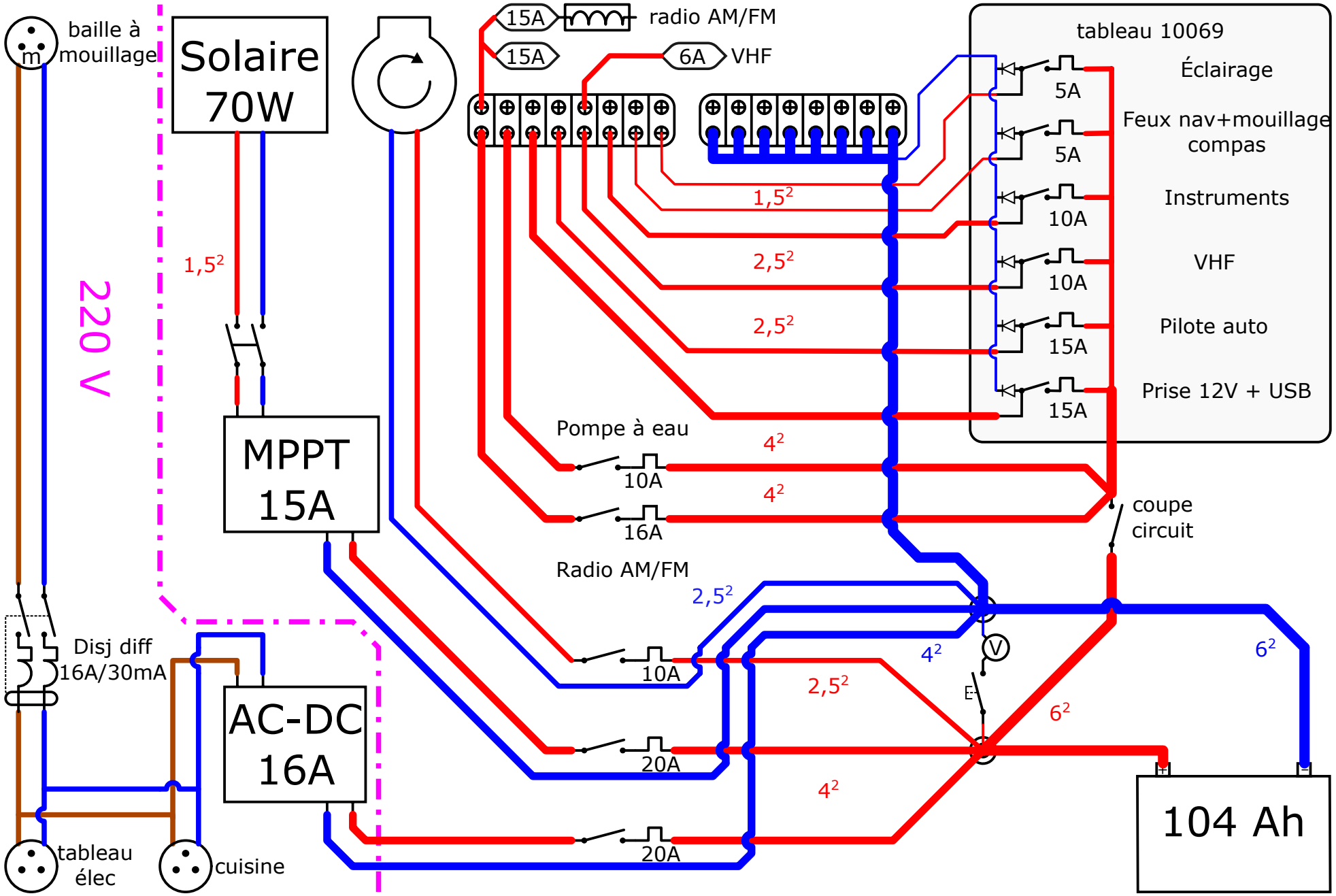
baille à mouillage
m
Solaire 70W
220 V
1,5²
MPPT 15A
15A
radio AM/FM
15A
6A
VHF
tableau 10069
Éclairage
5A
Feux nav+mouillage compas
5A
Instruments
10A
VHF
10A
Pilote auto
15A
Prise 12V + USB
15A
1,5²
2,5²
2,5²
Pompe à eau
4²
10A
4²
16A
coupe circuit
Radio AM/FM
2,5²
10A
4²
V
6²
2,5²
E-
6²
20A
4²
20A
Disj diff 16A/30mA
AC-DC 16A
tableau élec
cuisine
104 Ah