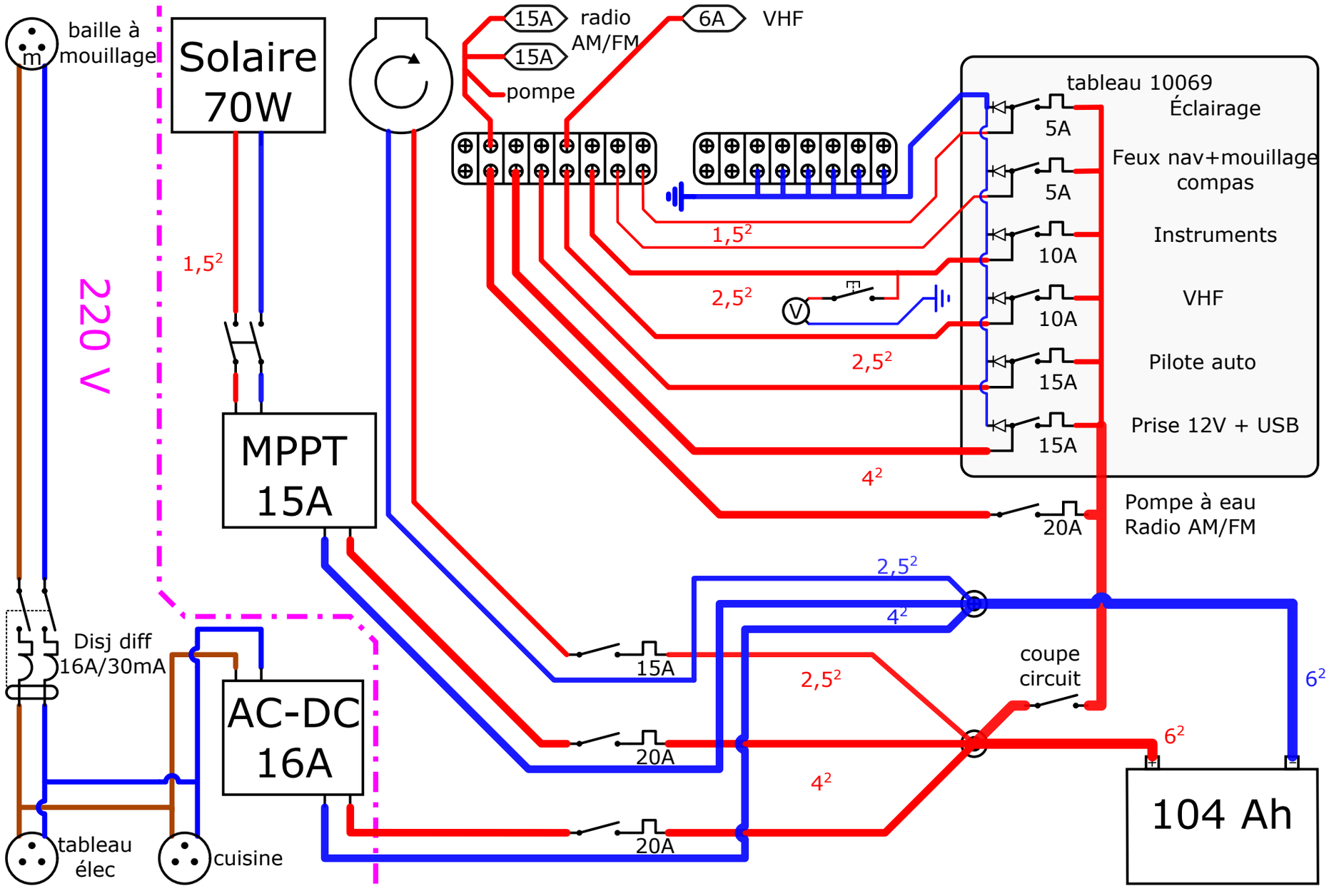
baille à mouillage
Solaire 70W
15A
radio AM/FM
15A
pompe
6A
VHF
tableau 10069
Éclairage
5A
Feux nav+mouillage compas
5A
Instruments
10A
VHF
10A
Pilote auto
15A
Prise 12V + USB
15A
Pompe à eau Radio AM/FM
20A
1,5²
1,5²
2,5²
2,5²
4²
220 V
MPPT 15A
2,5²
4²
15A
2,5²
coupe circuit
6²
6²
20A
4²
20A
Disj diff 16A/30mA
AC-DC 16A
104 Ah
tableau élec
cuisine