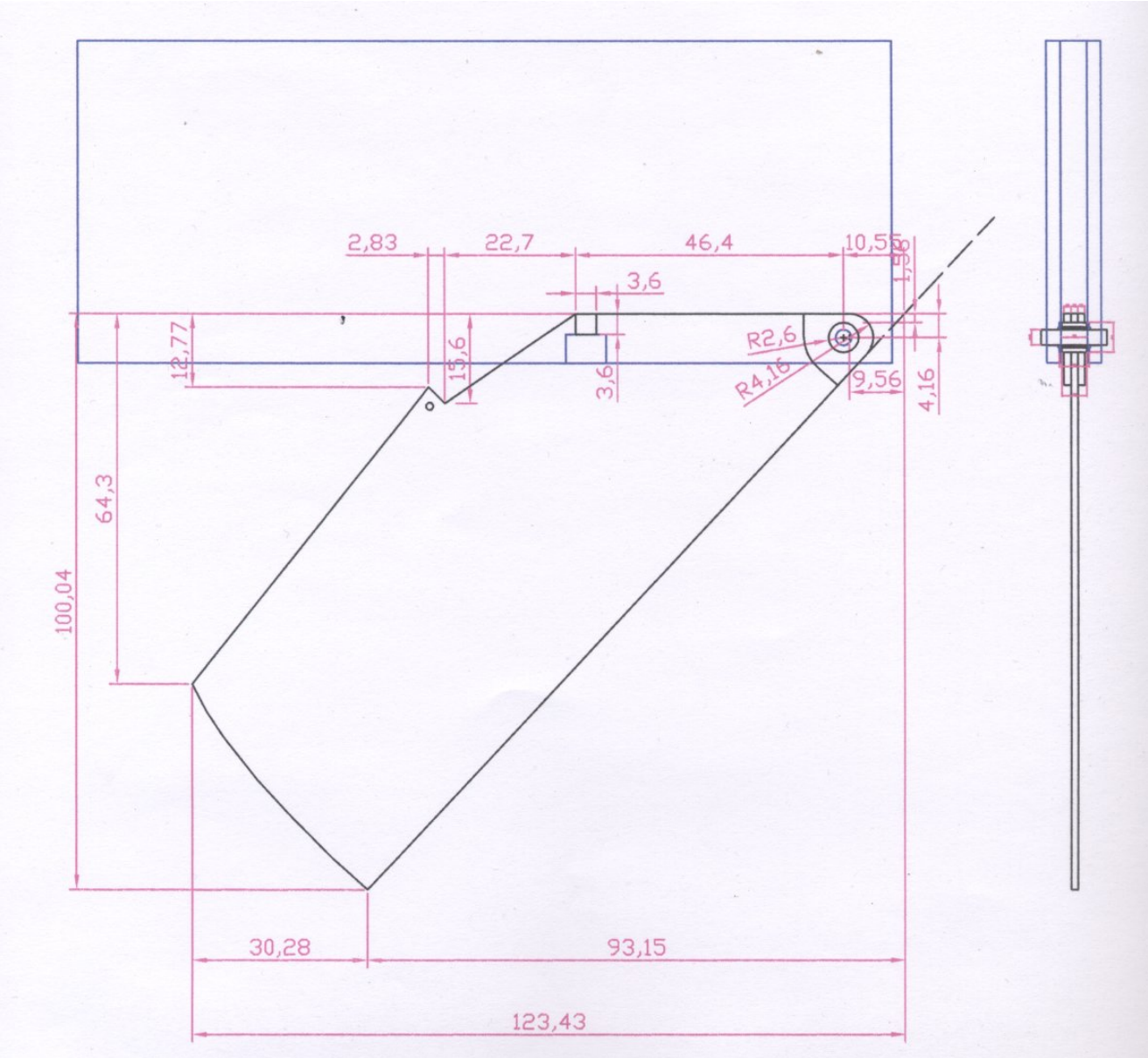
2,83
22,7
46,4
10,56
1,98
3,6
12,77
15,6
3,6
R2,6
R4,16
9,56
4,16
64,3
100,04
30,28
93,15
123,43

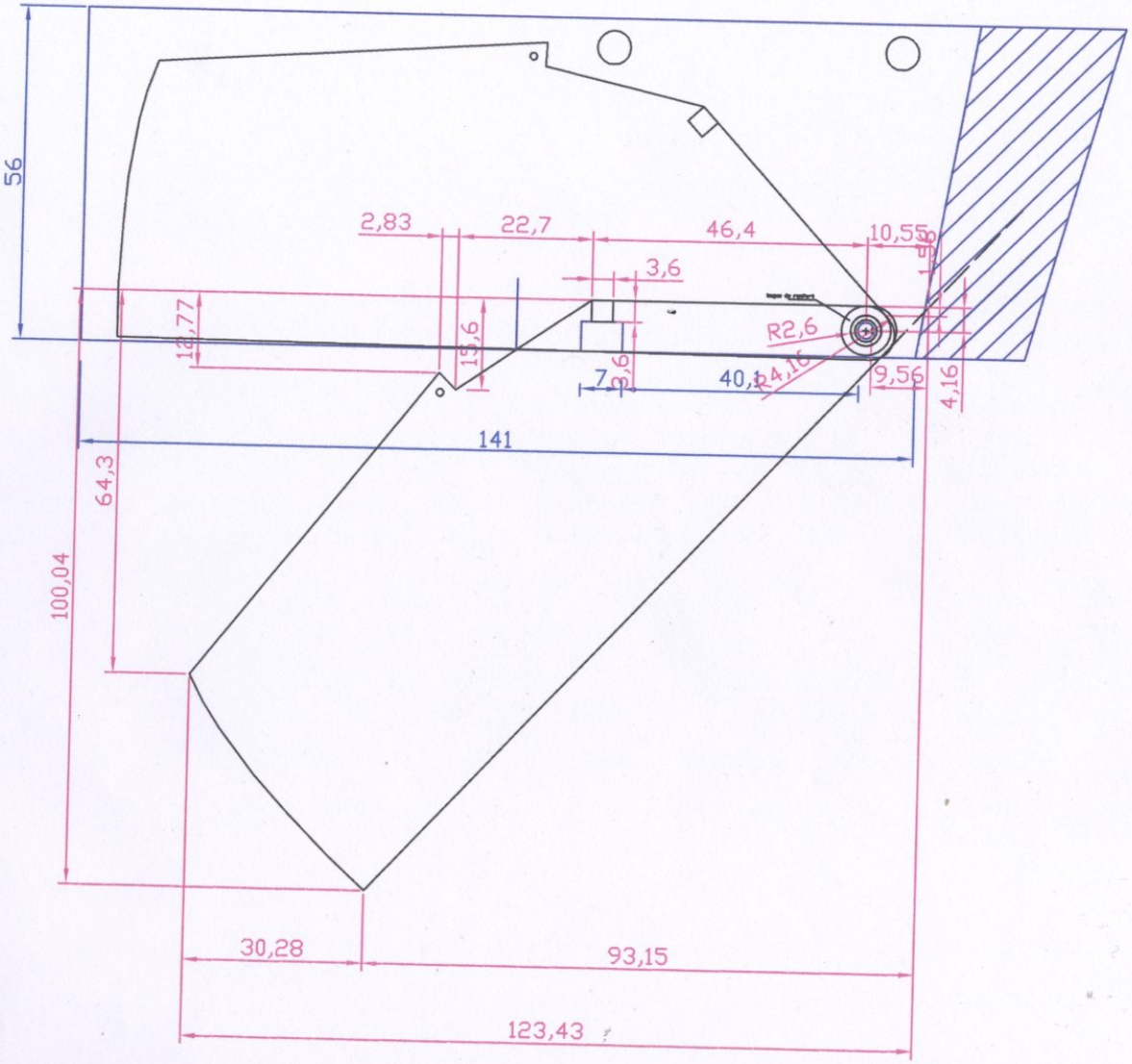
56
2,83
22,7
46,4
10,55
1,56
3,6
12,77
13,6
R2,6
7
3,6
40,1
R4,16
9,56
4,16
141
64,3
100,04
30,28
93,15
123,43

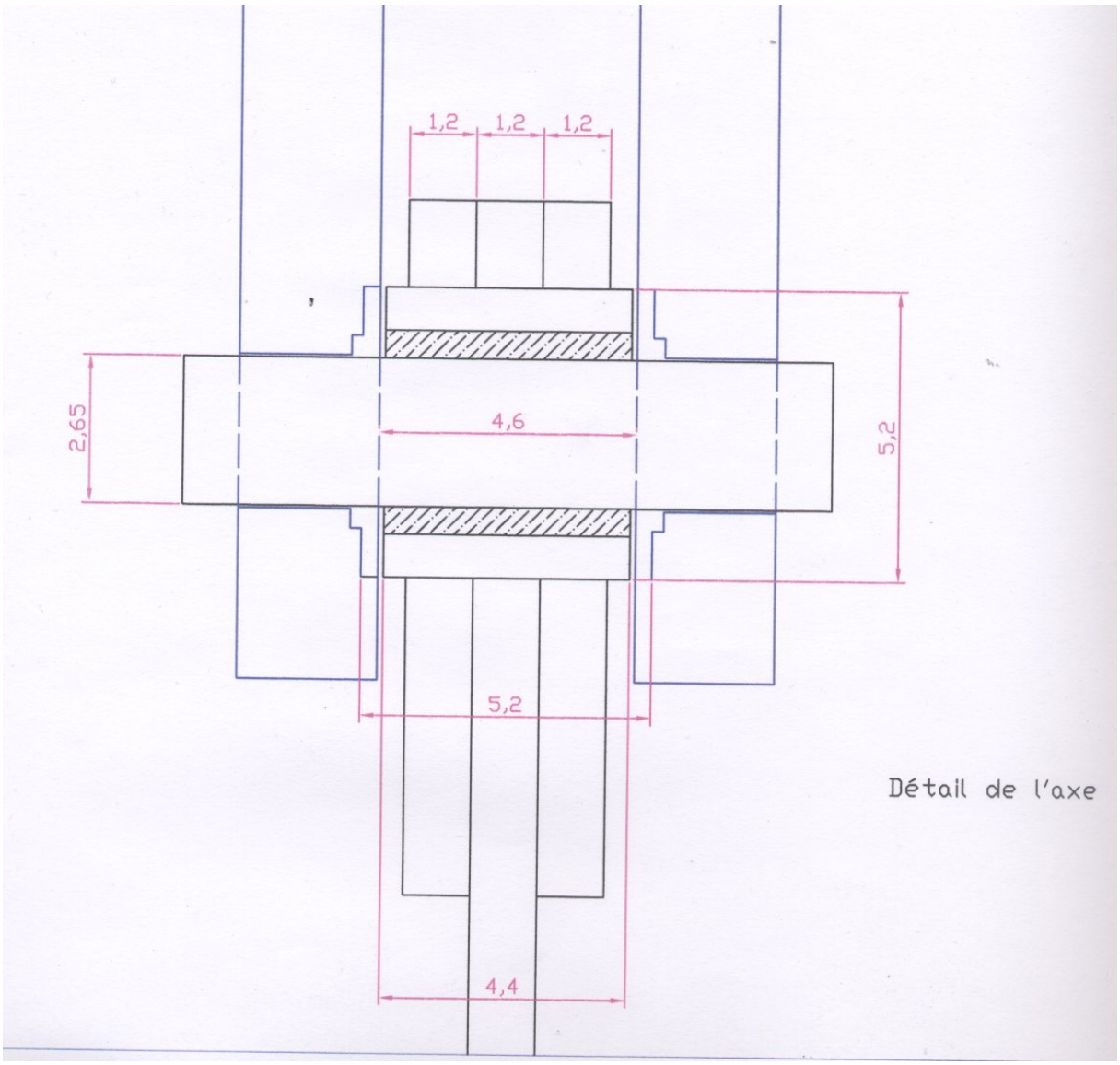

Détail de l'axe

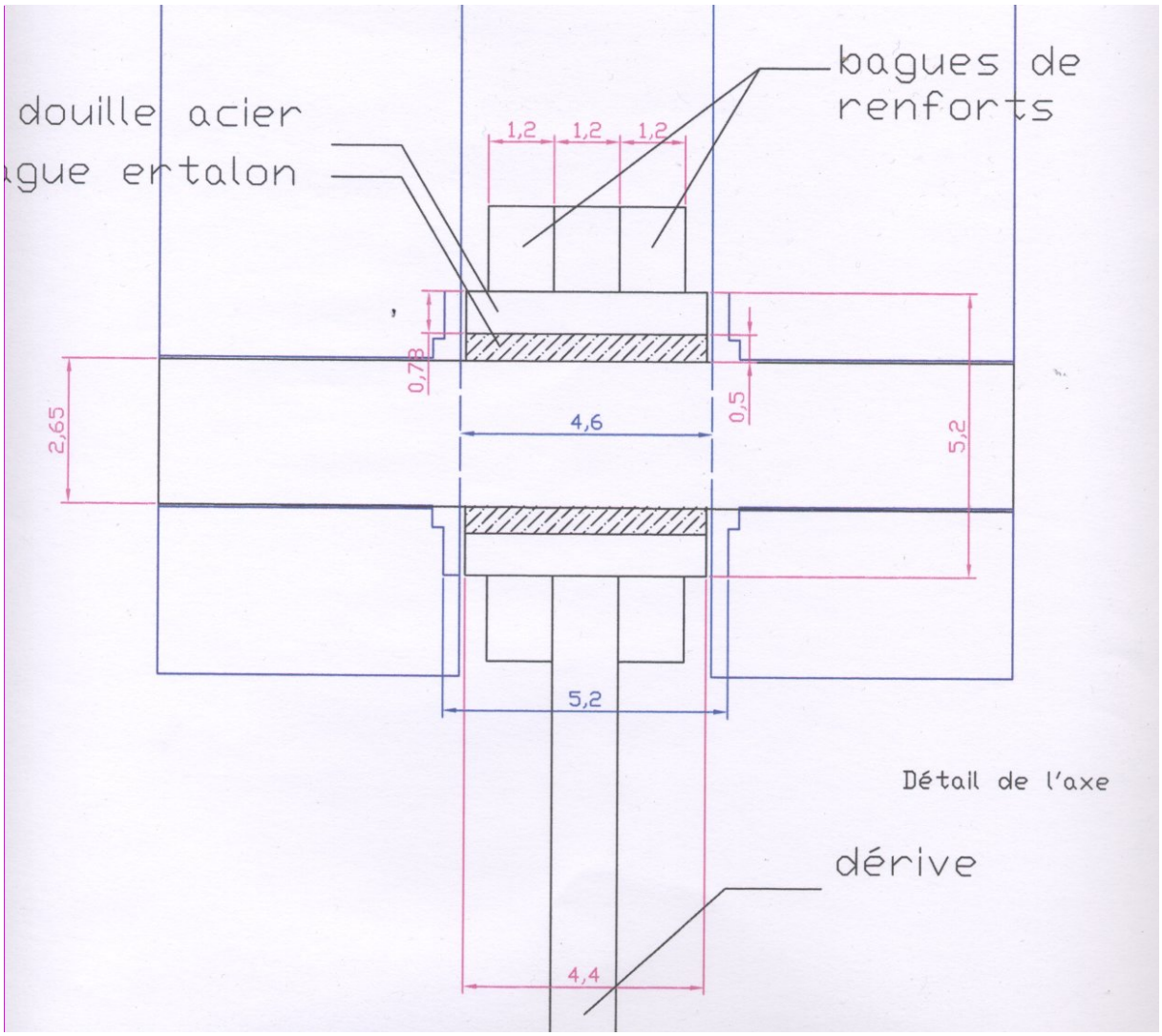

Détail de l'axe