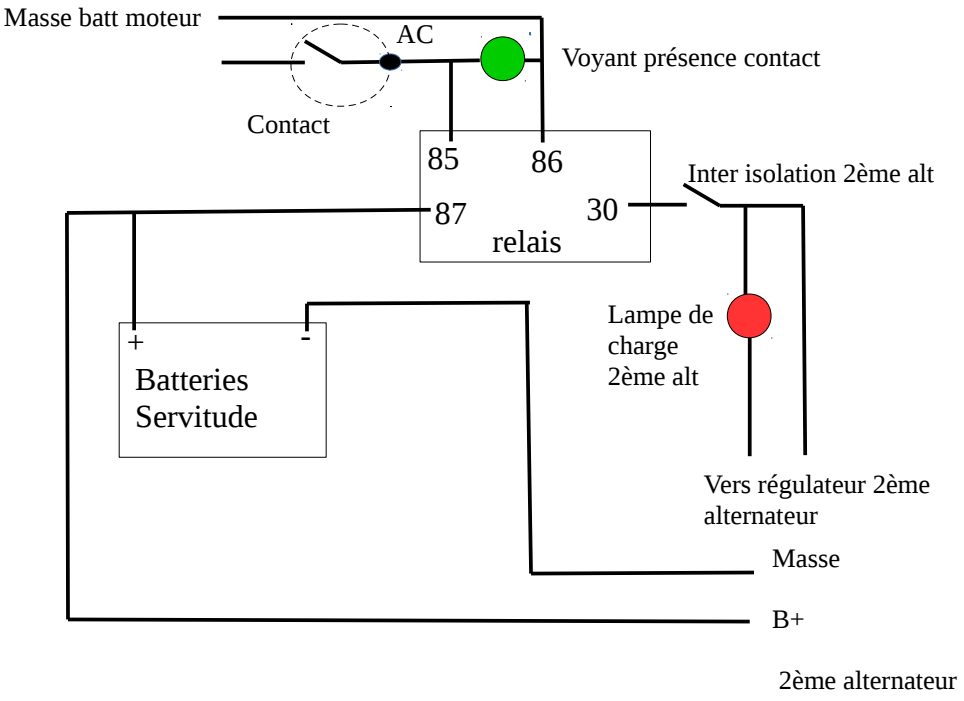
Masse batt moteur
AC
Voyant présence contact
Contact
85
86
87
30
relais
Inter isolation 2ème alt
+
-
Batteries
Servitude
Lampe de
charge
2ème alt
Vers régulateur 2ème
alternateur
Masse
B+
2ème alternateur