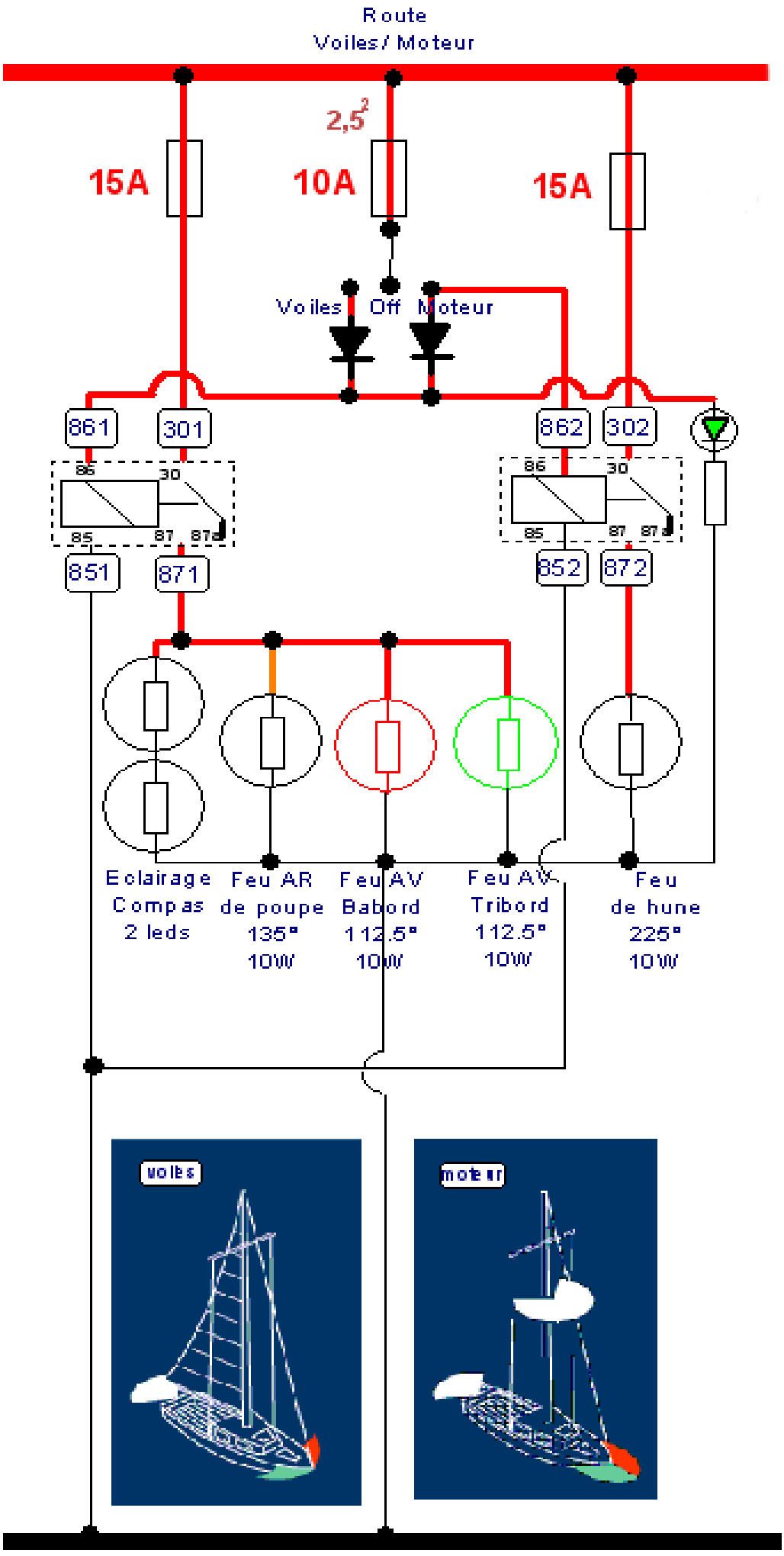
Route
Voiles/ Moteur
2,5²
15A
10A
15A
Voiles
Off
Moteur
861
301
862
302
86
30
85
87
87a
851
871
852
872
Eclairage
Compas
2 leds
Feu AR
de poupe
135°
10W
Feu AV
Babord
112.5°
10W
Feu AV
Tribord
112.5°
10W
Feu
de hune
225°
10W
voiles
moteur